207258
LES 21 K 1000 P3-K-T4
Laser-Einweglichtschranke, Sender und Empfänger

- Hohe Reichweiten bei kleiner Bauform
- Hohe Auflösung
- Sichtbares Rotlicht bei kleinem Leuchtfleck
- Empfindlichkeit einstellbar
- LED Schaltzustandsanzeige
- Set besteht aus Sender und Empfänger



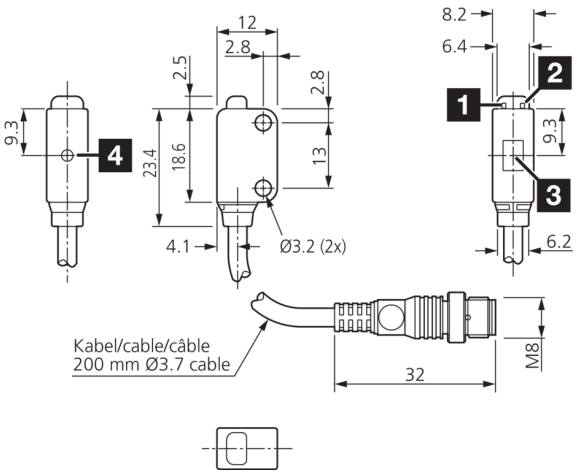

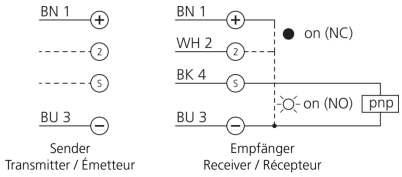

1) LED STABILITÄT (grün)
2) LED BETRIEB (orange)
3) Empfänger
4) Potentiometer (nur Empfänger LES 21 K 1000 ...)

BK: schwarz BN: braun BU: blau WH: weiß

Funktion

Technische Daten (typ.)	+20°C, 24 V DC
Betriebsspannung	10,8 … 26,4 V DC
Leerlaufstrom (max.)	10 mA
Isolationsspannungsfestigkeit	1000 V
Gehäuseabmaße	22 x 13 x 8,5 mm
Gehäuselänge	13 mm
Gehäusehöhe	22 mm
Gehäusebreite	8,5 mm
Gehäusematerial	Kunststoff
Material	Acryl (Fenster)
Schutzklasse	III, Betrieb an Schutzkleinspannung
Funktionsprinzip	Einwegschranke
Auswertung	digital
Bauform	Quader
Bestehend aus	Sender und Empfänger
Schaltausgang	pnp, 50 mA, NO/NC
Lichtquelle	Laser
Laserklasse	1 (IEC 60825-1)
Farbe	Rot
Wellenlänge	655 nm

207258
LES 21 K 1000 P3-K-T4
Laser-Einweglichtschranke, Sender und Empfänger

Technische Daten (typ.)	+20°C, 24 V DC
Modulation	getaktet
Fremdlichtsicherheit	3 kLx
Reichweite	0 … 1000 mm
Auflösung	6 x 4 mm (bei Betriebsreichweite 1000 mm)
Kleinstes erkennbares Objekt	Ø 0,3 mm
Schalthysterese (max.)	20 %
Empfindlichkeitseinstellung	Potentiometer
Schaltfrequenz	1000 Hz
Ansprechzeit	0,50 ms
Umgebungstemperatur Betrieb	-10 … +55 °C
Vibrations-/Schockfestigkeit	10 … 500 Hz / 1,5 mm / 10 G
Schutzart	IP 67
Anschluss	Pigtail, 0,2 m, M8, 4-polig
Anschlusskabel	TK … /4

Weitere Informationen / Zubehör	https://www.di-soric.com/207258

© di-soric . Änderungen vorbehalten