209864
ID-200-IM3-2-US
ID-Handlesegerät

- Leichtes Aluminium widersteht den härtesten Umgebungsbedingungen
- Dualzonenoptik: schnelle und zuverlässige Dekodierung trotz schwankender Arbeitsabstände
- Liest jede Art von 1D- und 2D-Codes – sowohl farbige und kontrastarme, als auch beschädigte
- ESD-safe unter Verwendung des ESD-tauglichen Zubehörs
- Ergonomisch perfekt ausbalancierter Schwerpunkt für ermüdungsfreies Arbeiten
- Massiver, langlebiger Trigger-Taster
- Leserückmeldung mittels programmierbarer LED, hörbarem Ton und Vibration
- Industrietauglicher M12-Anschluss
- Datenaufbereitung und Parsing mit JavaScript

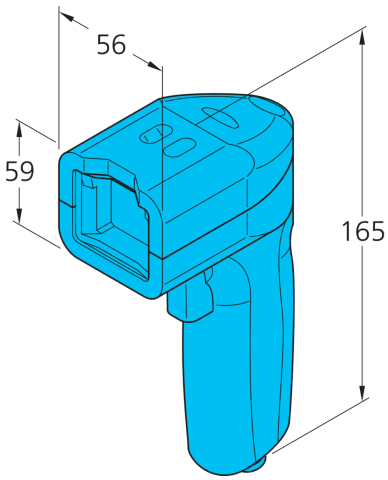

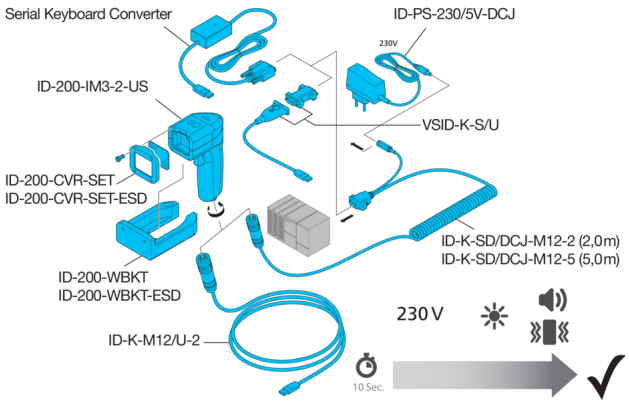

Funktion

Technische Daten (typ.)	+20°C, 5 V DC
Betriebsspannung	5 V DC
Leerlaufstrom (max.)	250 mA
Gehäuseabmaße	165 x 59 x 56 mm
Gehäusehöhe	165 mm
Gehäusebreite	56 mm
Gehäusematerial	Aluminium
Gewicht	578 g
Besonderheiten	extrem robuste Bauweise
Ausführung	Handgerät
Hinweis	Für den Betrieb sind weitere Komponenten erforderlich
Codearten - 1D-Codes (Barcodes)	BC 412, Code 11, Codabar, Code 128, Code 39, Code 32, Pharmacode, GS1 DataBar (RSS), Hong Kong 2 of 5, IATA 2 of 5, Interleaved 2 of 5, Matrix 2 of 5, MSI Plessey, NEC 2 of 5, Plessey, Straight 2 of 5, Telepen, Trioptic, UPC / EAN / JAN, UPC / EAN
Codearten - 2D-Codes	Aztec Code, QR Code, Micro QR Code, Data Matrix (ECC 0-200), Codablock F, Han Xin, Maxi Code
Codearten - Gestapelte Codes	PDF 417, Micro PDF 417, Code 49, Codablock, GS1 Composite (CC-A/CC-B/CC-C), GS1 Databar (Composite & Stacked)
Schnittstelle	■ RS232 (bei Betrieb mit ID-K-SD/DCJ-M12-X) ■ USB (bei Betrieb mit ID-K-M12/U-2)

209864
ID-200-IM3-2-US
ID-Handlesegerät

Technische Daten (typ.)	+20°C, 5 V DC
Bildsensor	CMOS
Auflösung	1280 x 960 Pixel
Position Scanner zu Code	Tilt 180°, Pitch ± 65°, Skew ± 60°
Umgebungstemperatur Betrieb	-20 … +55 °C
Schutzart	IP 54
Anschluss	Stecker, M12, 12-polig

Weitere Informationen / Zubehör	https://www.di-soric.com/209864

© di-soric . Änderungen vorbehalten . 17.05.2024 . Seite 2 (2)