11、外形图/ Outline drawing

产品名称 Product name	线性马达
产品型号 Product name	LD0825BC
额定电压 Rated Load	1.8VrmsAC
使用电压范围 Operating Voltage	0.1～1.9VrmsAC
额定频率 Rated Frequency	225～255 Hz
额定电流 Rated Current	Max 90mA
F0点振动量 Acceleration	0.55Grms Min
电阻 Resistance	24Ω±10%
绝缘电阻 Insulation Resistance	10MΩMin

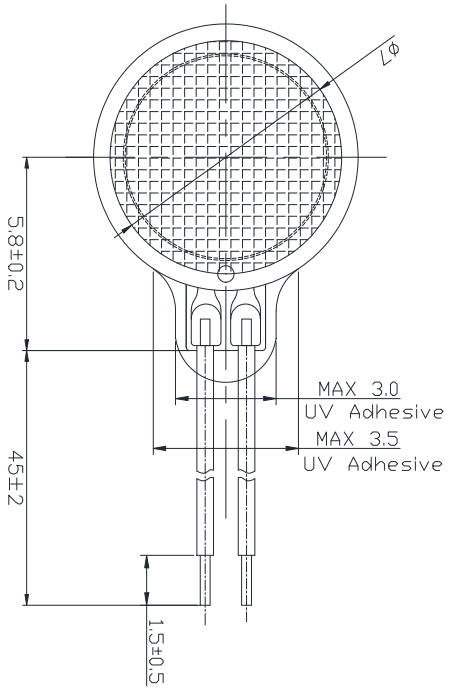

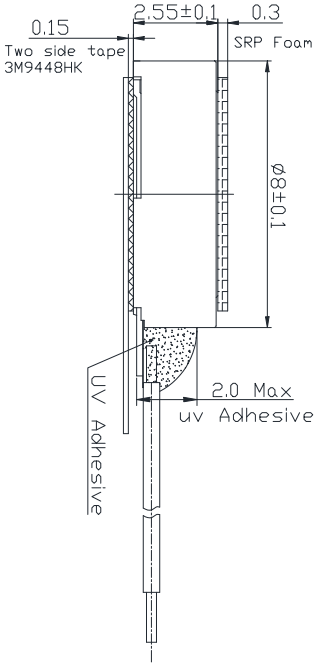

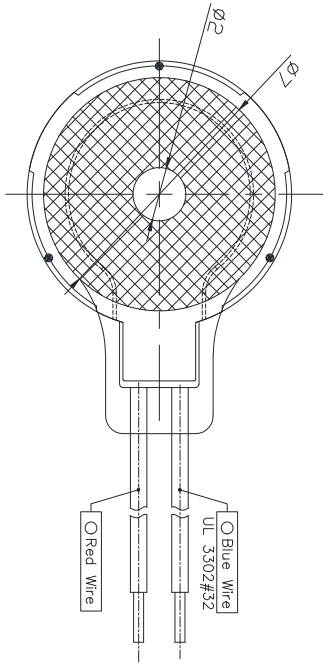

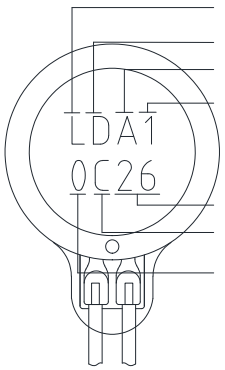

标志

马达型号

生产线:["A"表示"生产A线",以此类推]

生产时间:["1"表示"上午","2"表示"下午","3"表示"晚上"]

日:[1-9日用该日数字、10日用"10"表示、11日用"11"表示、以此类推]

月:[1-9月份用该月数字、10月用"A"表示、11月用"B"表示、12月用"C"表示]

年:[表示生产年份、如0为2020年]

印字	A	B	C	D
马达型号	1036	1030	0832	0825

HARDNESS	ANGLE 3rd	TOLERANCE ±0.2/±0.5°	MATERIAL	SCALE 10/1	DATE 20230307
DESIGNED BY Z.T.T	CHECKED BY Z.G.J	APPROVED BY W.Y.D	TITLE	Vibration Motor	
INEED ELECTRONICS(HK)LIMITED			PART NO	LRA0825BC-0167F	