# 204204
# LRT 41 M 2 G3-T3
# Laser-Reflexionslichtschranke

- Hohe Reichweiten bei kleiner Bauform
- Stecker 270° drehbar
- Schwalbenschwanznut zur sicheren Befestigung
- NO/NC Umschaltung über Teachtaste
- Auto- und Zweipunkt-Teachverfahren
- Autokollimationsprinzip
- Sichtbares Rotlicht bei kleinem Leuchtfleck
- Winkeloptik
- Anzeige bei unsicheren Bereich

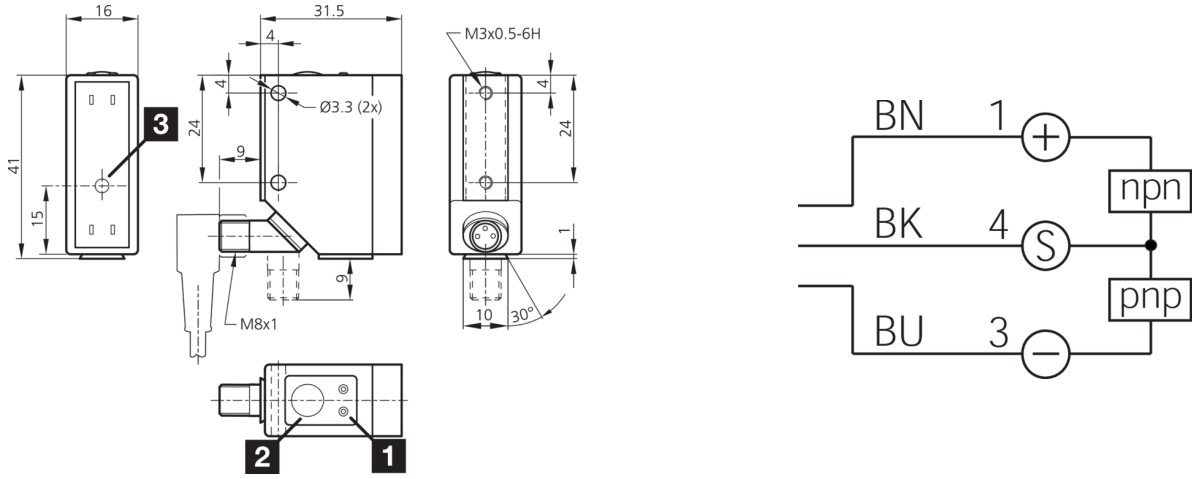


1) LED STATUSANZEIGE
2) Taste TEACH
3) Optische Achse

BK: schwarz BN: braun BU: blau

**Funktion**

| Technische Daten (typ.) | +20°C, 24 V DC |
|---|---|
| Betriebsspannung | 10 … 30 V DC |
| Leerlaufstrom (max.) | 40 mA |
| Isolationsspannungsfestigkeit | 500 V |
| Gehäuseabmaße | 41 x 31,5 x 16 mm |
| Gehäuselänge | 31,5 mm |
| Gehäusehöhe | 41 mm |
| Gehäusebreite | 16 mm |
| Gehäusematerial | Zinkdruckguss (schwarz, lackiert) |
| Material | PMMA (Fenster) |
| Schutzklasse | III, Betrieb an Schutzkleinspannung |
| Funktionsprinzip | Reflexionslichtschranke |
| Auswertung | digital |
| Bauform | Quader |
| Schaltausgang | Gegentakt, 200 mA, NO/NC, umschaltbar |
| Lichtquelle | Laser |
| Laserklasse | 1 (IEC 60825-1) |
| Farbe | Rot |
| Modulation | getaktet |
| Fremdlichtsicherheit | 50 kLx |
| Reichweite | 100 … 2000 mm |

# 204204
# LRT 41 M 2 G3-T3
# Laser-Reflexionslichtschranke

| Technische Daten (typ.) | +20°C, 24 V DC |
|---|---|
| Bezugsreflektor | RL 13 x 17 mm (beigelegt) |
| Schalthysterese (max.) | 10 % |
| Reproduzierbarkeit | < 1 % |
| Empfindlichkeitseinstellung | Teach-Taste |
| Schaltfrequenz | 1000 Hz |
| Umgebungstemperatur Betrieb | 0 … +50 °C |
| Schutzart | IP 67 |
| Anschluss | Stecker, M8, 3-polig |
| Anschlusskabel | TK … |

| Weitere Informationen / Zubehör | https://www.di-soric.com/204204 |
|---|---|


© di-soric . Änderungen vorbehalten . 17.05.2024