Für diese Unterlage behalten wir uns alle Rechte vor, auch für den Fall der Patenterteilung oder Gebrauchsmustereintragung. Sie darf ohne unsere vorherige schriftliche Zustimmung weder vervielfältigt noch sonstwie benutzt, noch Dritten zugänglich gemacht werden.

Nur rot gestempelte oder auf Laufkarte gedruckte Dokumente unterliegen dem Änderungsdienst und sind zur Fertigung freigegeben.
Only red stamped or on jobcard printed documents are managed. These documents are approved for production.

All Rights reserved, including possible patents or trademarks. Documents shall not be provided to a third party or duplicated in any form without prior written permission.

Anzugsdrehmoment: 0.6 Nm
torque value

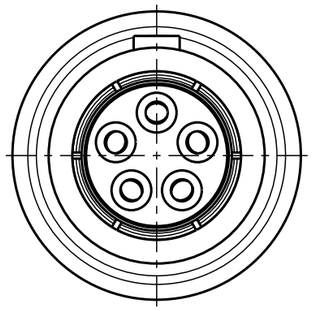

K20LOC-

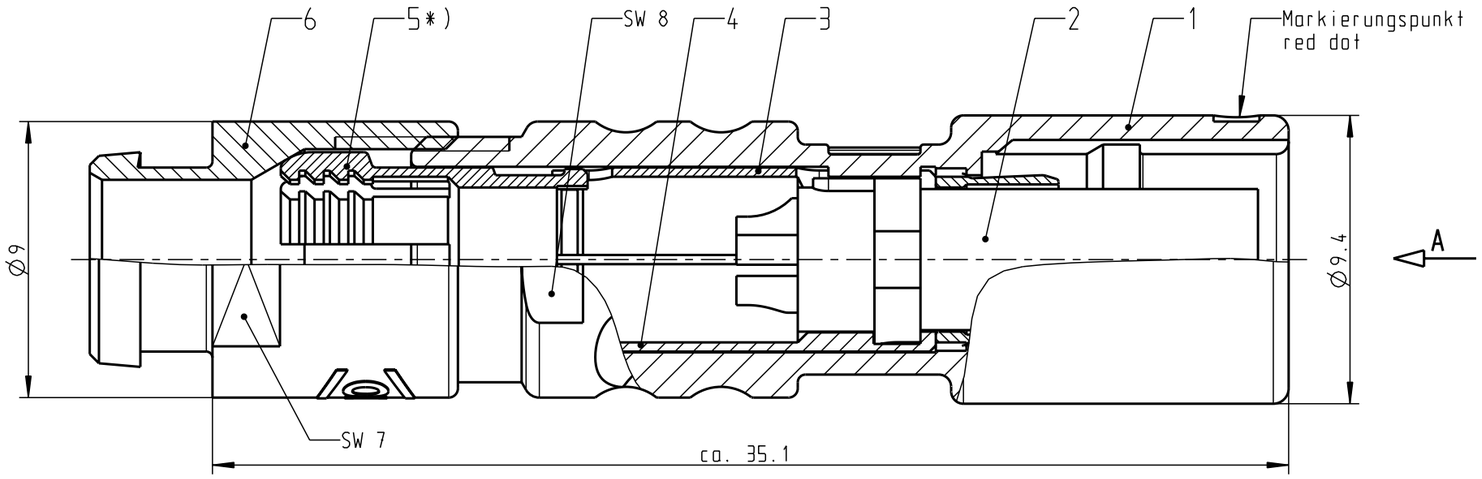


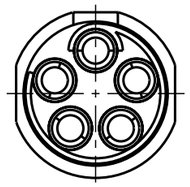

Nur Isolierkörper dargestellt!
View only isolation body!

## Ansicht der Kodierungen in Richtung "A" !
M 3:1 (Nur Gehäuse dargestellt )
view of codings in direction "A" !
M 3:1 (only housing shown )

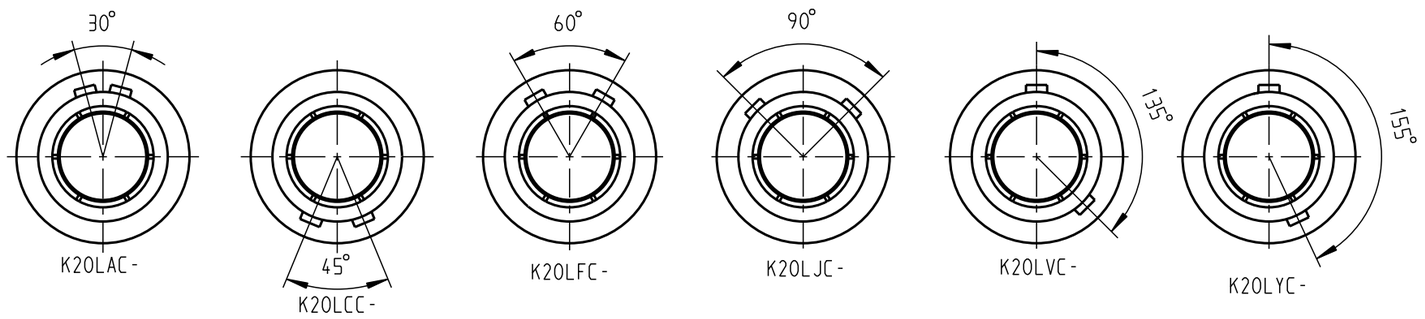


K20LAC-
K20LCC-
K20LFC-
K20LJC-
K20LVC-
K20LYC-

## empfohlene Abisolierlänge/ recommended Cable Preparation

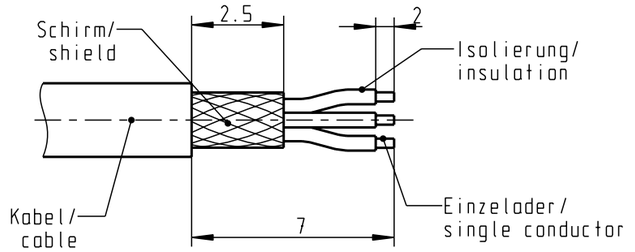


Knickschutztülle separat bestellen!
Cable Bend Relief must be ordered separately!

*) Darstellung nur Beispiel!
figure on only for example!

## Technische Daten/Technical Data:

| | |
|---|---|
| Werkstoffe/Materials: | |
| Gehäuse/Housing: | Cu-Legierung /Cu-alloy |
| Kontakte/Contacts: | Cu-Legierung /cu alloy |
| Isolierkörper/Insulation Body: | PEEK |
| Oberflächen/Surfaces: | |
| Gehäuse/Housing | matt verchromt matt chrome-plated |
| Kontakte/Contacts: | gol. Au |
| Schutzart im gesteckten Zustand: /Protection Class in mated condition | IP 50 |

| | |
|---|---|
| KontaktØ/ContactØ: | Ø0.7 mm |
| Anschluß/Termination: | 0.38mm² |
| Löt/Solder | AWG 22 |
| Prüfspannung/Test Voltage: | 0.6 kV AC (SAE AS13441) |
| Strombelastung/Current Load: Einzelkontakte/single contacts | 7 A |

Bei allen hier dargestellten Steckverbindern handelt es sich nach DIN EN 61984:2009 um Steckverbinder ohne Schaltleistung (COC) !

All shown connectors are according to DIN EN 61984:2009 connectors without breaking capacity (COC)!

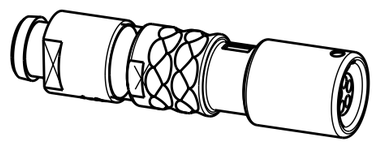

| | |
|---|---|
| K20L.C-P05LFG0-2200 | > 1.5 - 2.2 mm |
| K20L.C-P05LFG0-3200 | > 2.0 - 3.2 mm |
| K20L.C-P05LFG0-4200 | > 3.0 - 4.2 mm |
| K20L.C-P05LFG0-5200 | > 4.0 - 5.2 mm |
| Artikel Nr. part number | KabelØ cableØ |

| | | | | | | | |
|---|---|---|---|---|---|---|---|
| | | | | Allgemeintoleranzen nach DIN ISO 2768-mK Tolerierung nach DIN ISO 8015 | Rohteil: hierzu Stückliste | Rohgew.: | PE-Modell-Nr.: |
| | | | | | | CAD-Nr.: 00054568 | Bl.: |
| | | | | 2013 | Tag | Name | Benennung: Kabelteil cpl. In-Line Receptacle | Maßstab: 3:1 |
| | | | | Bearb. | 03.04. | Trager | | |
| | | | | Gepr. | | | | |
| | | | | Norm. | | | | |
| | | | | | | | Zeichnungs Nr.: K20L.C-P05LFG0-..00 | Vervielf. Pause |
| And-zust. | Aend.-Mitt. | Datum | Name | otto dunkel gmbh | | | Ersatz für: | Nr. |

CAD: Pro/ENGINEER