Für diese Unterlage behalten wir uns alle Rechte vor, auch für den Fall der Patenterteilung oder Gebrauchsmustereintragung. Sie darf ohne unsere vorherige schriftliche Zustimmung weder vervielfältigt noch sonstwie benutzt, noch Dritten zugänglich gemacht werden.

Nur rot gestempelte oder auf Laufkarte gedruckte Dokumente unterliegen dem Änderungsdienst und sind zur Fertigung freigegeben.
Only red stamped or on jobcard printed documents are managed. These documents are approved for production.

All Rights reserved, including possible patents or trademarks. Documents shall not be provided to a third party or duplicated in any form without prior written permission.

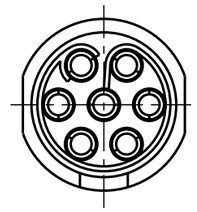

Nur Einsatz dargestellt !
View only insert !

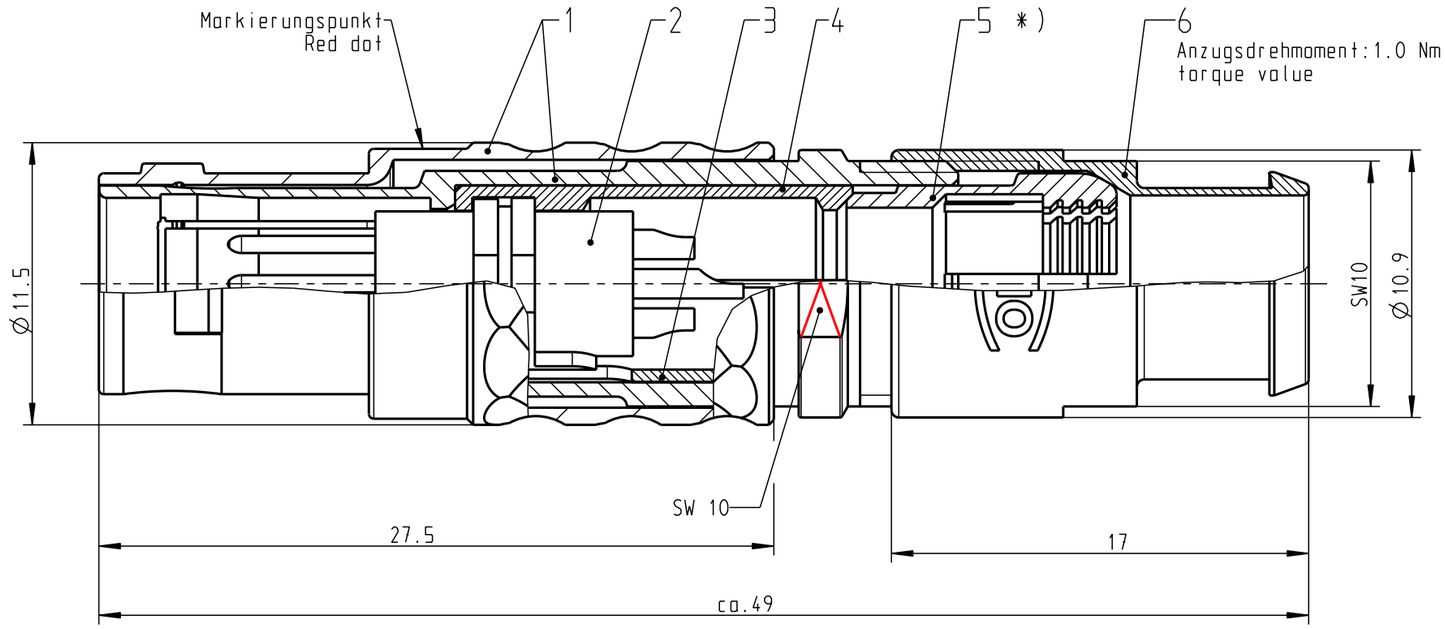

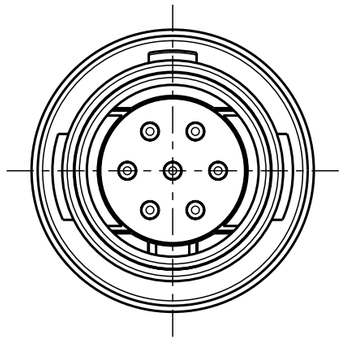

empfohlene Abisolierlänge/ recommended Cable Preparation

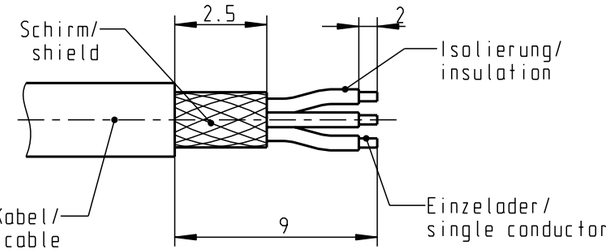

Technische Daten/Technical Data:

Werkstoffe/Materials:	
Gehäuse/Housing:	Cu-Legierung /Cu-alloy
Kontakte/Contacts:	Cu-Legierung /Cu-alloy
Isolierkörper/Insulation Body:	PEEK
Oberflächen/Surfaces:	
Gehäuse/Housing	matt verchromt matt chrome-plated
Kontakte/Contacts:	gal. Au
Schutzart im gesteckten Zustand: /Protection Class in mated condition	IP 50

KontaktØ/ContactØ:	Ø0.7 mm
Anschluß/Termination:	0.38mm²
Löt/Solder	AWG 22
Prüfspannung/Test Voltage:	750 V AC
Strombelastung/Current Load: Einzelkontakte/single contacts	7 A

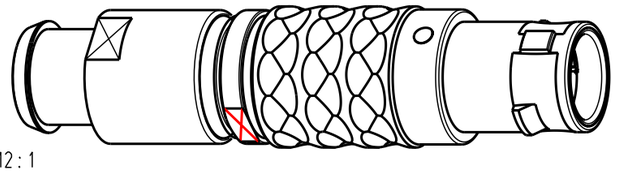

M2:1

*) Darstellung nur Beispiel!
view on only for example!

Artikelnummer Partnumber	KabelØ CableØ
S21L0C-P07MFG0-770S	min. 7.0 max. 7.7
S21L0C-P07MFG0-720S	min. 6.0 max. 7.2
S21L0C-P07MFG0-620S	min. 5.0 max. 6.2
S21L0C-P07MFG0-520S	min. 4.0 max. 5.2
S21L0C-P07MFG0-420S	min. 3.0 max. 4.2
S21L0C-P07MFG0-320S	min. 2.0 max. 3.2
S21L0C-P07MFG0-220S	min. 1.5 max. 2.2

Änd.-zust.	Aend.-Mitt.	Datum	Name	Maße ohne Toleranzangabe nach mittel DIN ISO 2768	Rohteil:	Rohgew.:	PE-Modell-Nr.:
						CAD-Nr.: 00043990	Bl.:
				2009	Tag	Name	Benennung: Stecker
				Bearb.	12.10.	D.Scholz	Maßstab: 4:1
				Gepr.			
				Norm.			
				otto dunkel gmbh		Zeichnungs Nr.: S21L0C-P07MFG0-..0S	Vervielf. Pause
						Ersatz für:	Nr.

CAD: Pro/ENGINEER