Für diese Unterlage behalten wir uns alle Rechte vor, auch für den Fall der Patenterteilung oder Gebrauchsmustereintragung. Sie darf ohne unsere vorherige schriftliche Zustimmung weder vervielfältigt noch sonstwie benutzt, noch Dritten zugänglich gemacht werden.

Nur rot gestempelte oder auf Laufkarte gedruckte Dokumente unterliegen dem Änderungsdienst und sind zur Fertigung freigegeben.
Only red stamped or on jobcard printed documents are managed. These documents are approved for production.

All Rights reserved, including possible patents or trademarks. Documents shall not be provided to a third party or duplicated in any form without prior written permission.

CAD: Pro/ENGINEER

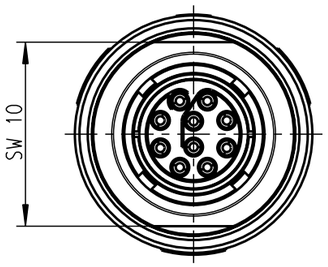

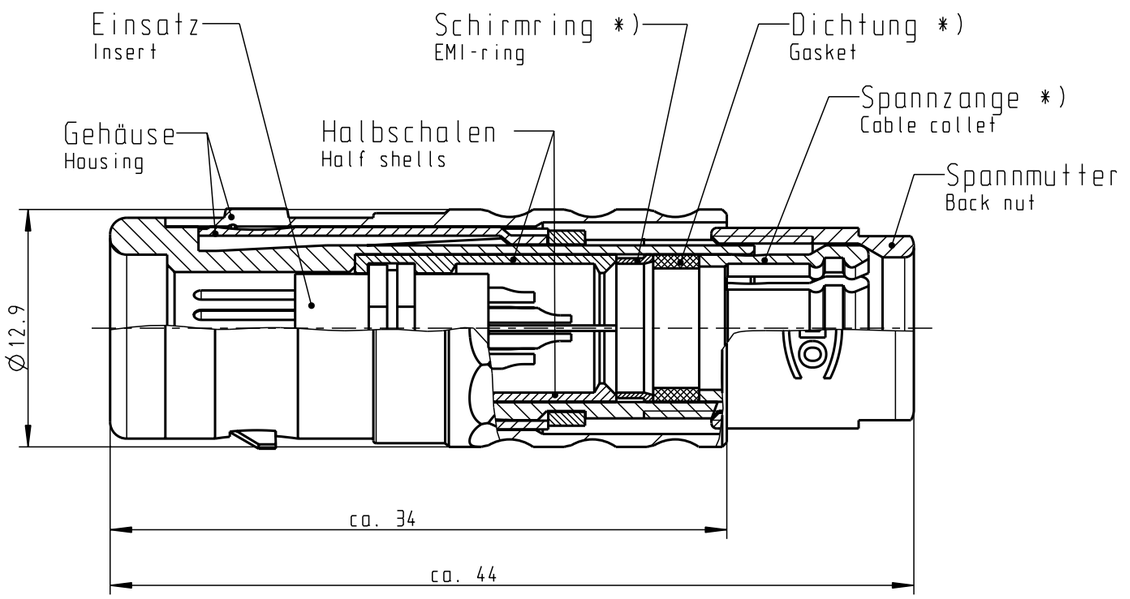

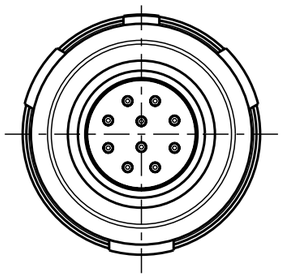

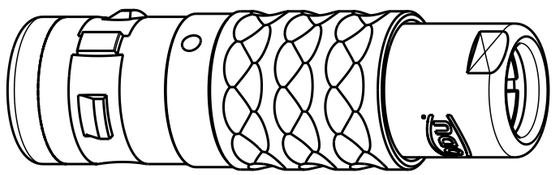

M 2:1

Technische Daten/Technical Data:

Werkstoffe/Materials:	
Gehäuse/Housing:	Cu-Legierung /Cu-alloy
Kontakte/Contacts:	Cu-Legierung /Cu-alloy
Isolierkörper/Insulation Body:	PEEK
Oberflächen/Surfaces:	
Gehäuse/Housing	matt verchromt matt chromed
Kontakte/Contacts:	gal. Au
Schutzart im gesteckten Zustand: /Protection Class in mated condition	IP 68

Kontakt Ø /Contact Ø:	Ø 0.5 mm
Anschluß/Termination:	0.08 mm²
Löt/Solder	AWG 28
Prüfspannung/Test Voltage:	875 V AC
Strombelastung/Current Load: Einzelkontakte/single contacts	5 A

*) Darstellung nur Beispiel
Figure on only for example !

S11KOC-P10MCCO-7000	> 6.5-7.0 mm
S11KOC-P10MCCO-6500	> 6.0-6.5 mm
S11KOC-P10MCCO-6000	> 5.5-6.0 mm
S11KOC-P10MCCO-5500	> 5.0-5.5 mm
S11KOC-P10MCCO-5000	> 4.5-5.0 mm
S11KOC-P10MCCO-4500	> 4.0-4.5 mm
S11KOC-P10MCCO-4000	> 3.5-4.0 mm
S11KOC-P10MCCO-3500	> 3.0-3.5 mm
S11KOC-P10MCCO-3000	> 3.0-3.5 mm
S11KOC-P10MCCO-2500	> 2.0-2.5 mm
S11KOC-P10MCCO-2000	> 1.5-2.0 mm
Zeichnungs Nr.:/ drawing-nr.	Kabel- Ø / cable-Ø

Änd-zust.	Aend.-Mitt	Datum	Name

Maße ohne Toleranzangabe nach mittel DIN ISO 2768

Rohteil:

Rohgew.:

PE-Modell-Nr.:

CAD-Nr.: 00031178

Bl.:

	Tag	Name
2006		
Bearb	01.03.	T.Brand
Gepr.		
Norm.		

Benennung: Stecker cpl.

Maßstab: 3:1

ODU otto dunkel gmbh

Zeichnungs Nr.: S11KOC-P10MCCO-..00

Ersatz für:

Vervielf. Pause Nr.