Für diese Unterlage behalten wir uns alle Rechte vor, auch für den Fall der Patenterteilung oder Gebrauchsmustereintragung. Sie darf ohne unsere vorherige schriftliche Zustimmung weder vervielfältigt noch sonstwie benutzt, noch Dritten zugänglich gemacht werden.

Nur rot gestempelte oder auf Laufkarte gedruckte Dokumente unterliegen dem Änderungsdienst und sind zur Fertigung freigegeben.
Only red stamped or on jobcard printed documents are managed. These documents are approved for production.

All Rights reserved, including possible patents or trademarks. Documents shall not be provided to a third party or duplicated in any form without prior written permission.

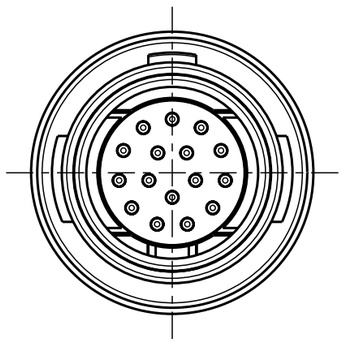

Anzugsdrehmoment: 1.0 Nm
Torque value:

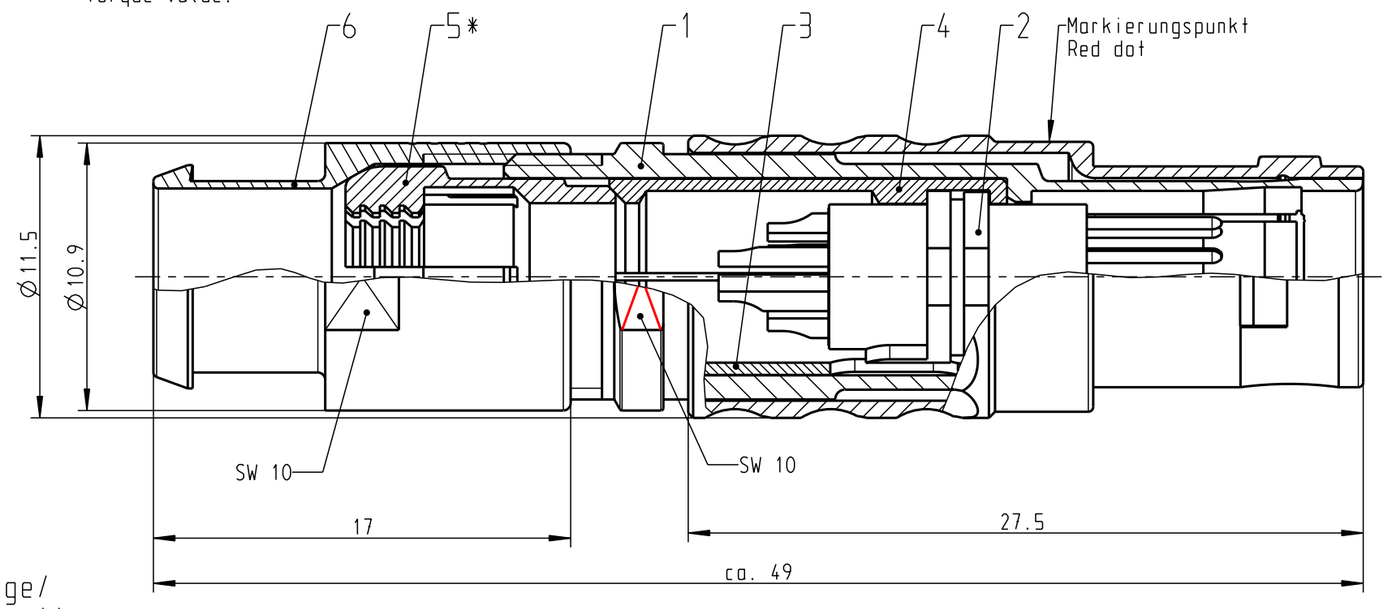

Nur Einsatz dargestellt !
view only insert !

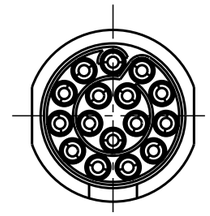

empfohlene Abisolierlänge/
recommended Cable Preparation

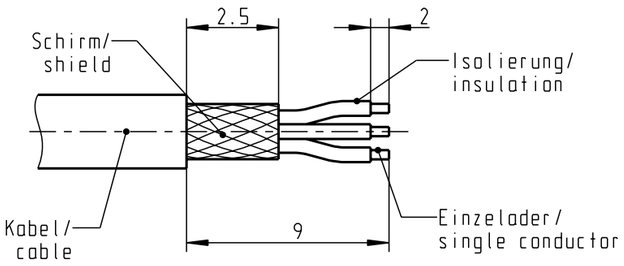

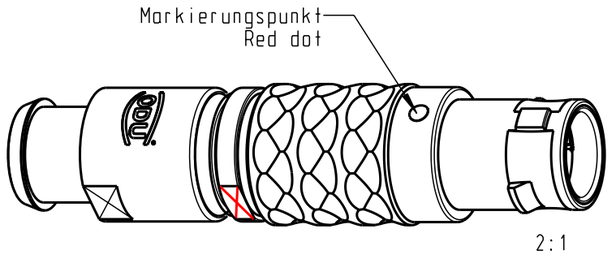

2:1

Technische Daten/Technical Data:

Werkstoffe/Materials:		KontaktØ/ContactØ:	Ø0.5 mm
Gehäuse/Housing:	Cu-Legierung /Cu-alloy	Anschluß/Termination: Löt/Solder	AWG 28 / 0.08mm²
Kontakte/Contacts:	Cu-Legierung /Cu-alloy	Prüfspannung/Test Voltage:	750 V AC
Isolierkörper/Insulation Body:	PEEK	Strombelastung/Current Load: Einzelkontakte/single contacts	5 A
Oberflächen/Surfaces:			
Gehäuse/Housing	matt verchromt matt chrome-plated		
Kontakte/Contacts:	gal. Au		
Schutzart im gesteckten Zustand: /Protection Class in mated condition	IP 50		

*) Darstellung nur Beispiel
Figure on only for example !

S21LOC-P16MCCO-220S	min. 1.5 max. 2.2
S21LOC-P16MCCO-320S	min. 2.0 max. 3.2
S21LOC-P16MCCO-420S	min. 3.0 max. 4.2
S21LOC-P16MCCO-520S	min. 4.0 max. 5.2
S21LOC-P16MCCO-620S	min. 5.0 max. 6.2
S21LOC-P16MCCO-720S	min. 6.0 max. 7.2
S21LOC-P16MCCO-770S	min. 7.0 max. 7.7
Artikelnummer Partnumber	Kabel Ø Cable Ø

				Maße ohne Toleranzangabe nach mittel DIN ISO 2768	Rohteil:		Rohgew.:	PE-Modell-Nr.:	
							CAD-Nr.: 00043993		Bl.:
				2009	Tag	Name	Benennung: Stecker cpl.		Maßstab: 4:1
				Bearb.	12.10.	D.Scholz			
				Gepr.					
				Norm.					
Änd-zust.	Aend.-Mitt.	Datum	Name	otto dunkel gmbh			Zeichnungs Nr.: S21LOC-P16MCCO-..0S		Vervielf. Pause
							Ersatz für:		Nr.

CAD: Pro/ENGINEER