

FORCE(gf)		KNOB COLOUR	OPERATING LIFE WITH LOAD	SPRING PLATE
H	100±30	WHITE	100,000 Cycles	1
0	130±30	GREY		
1	160±30	BLACK		
3	250±50	IVORY/GREEN	50,000 Cycles	1
4	300±50	BLACK	50,000 Cycles	2
	380±50			
5	500±100	GREY		

L	
A	4.3
B	5

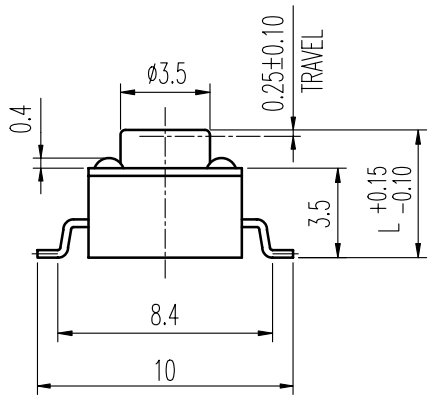

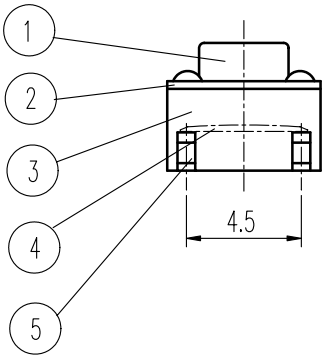

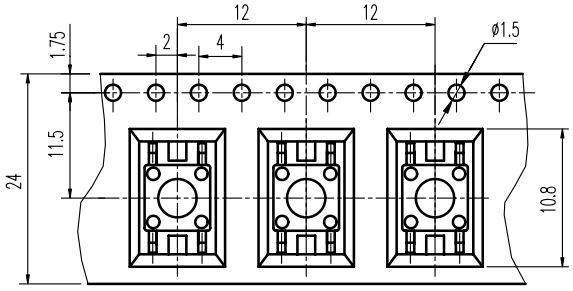

PACKAGE : 1,250 SWITCHES PER REEL
ⓕ

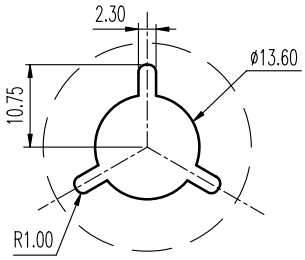

P DETAIL 1:1.5

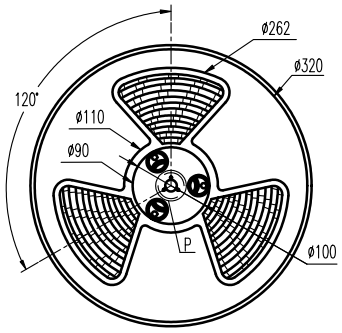

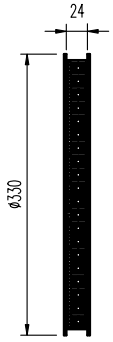

规格 Specifications

额定负荷 Rdtings	DC 12 V 50 mA
接触阻抗 Contact Resistance	100 mΩ Max.
绝缘阻抗 Insulation Resistance	DC 100 V 60 Sec. 100 MΩ Min.
抗电强度 Dielectric Voltage	AC 250 V(50~60HZ) 60 Sec.

操作力 Operating Force	见上表
负荷寿命 Operating Life With Load	见上表

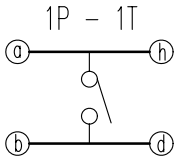

示意图 SCHEMATIC

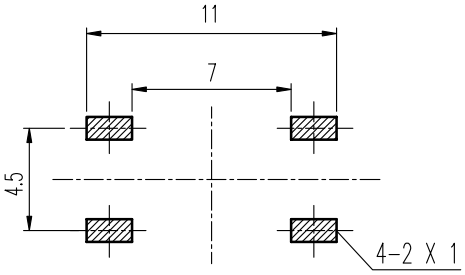

安装孔 PIERCING PLAN

序NO.	零件 PART	材料 MATERIAL	数量QTY	备注 REMARKS
5	端子 TERMINAL	C2680R	4	Ag PLATED
4	弹片 SPRING PLATE	C5210R	见上表	Ag CLAD
3	胶壳 HOUSING	PA	1	BLACK
2	盖片 COVER	SPCC	1	Ni PLATED
1	胶柄 KNOB	PA	1	

标号 REV	内容 DESCRIPTION	签名 SIGN.	日期 DATE
A07	PACKAGE : 1000 SWITCHES PER REEL变更为 1,250 SWITCHES PER REEL,见标注ⓕ	张渠江	2010-7-13
A06	盖片材料由SPTE变更为SPCC,备注项由NATURAL 变更为Ni PLATED,见标注ⓔ	张渠江	2009-11-3
A05	POLY FILM → SPTE 见标注ⓓ	鲁 腾	2007-5-18
A04	PACKAGE : 700 SWITCHES PER REEL / PACKAGE : 1000 SWITCHES PER REEL 取消共用柄长 见ⓒ	王光云	2006-10-16
A03	增加寿命次数和弹片数量见上表ⓑ	杨 蝶	2006-10-13
A02	修改见ⓐ	饶品旺	2005-11-30

DWG NO. ITEM2573

TOLERANCES UNLESS OTHERWISE SPEC.		TITLE	TACT SWITCH		ITEM NO	RS-014R05__-SMA RT	
UNDER 1	± 0.10	DRAWN	张渠江	2010-7-13	VERSION	A07	PAGE 1 OF 1
1 - 10	± 0.30	REVIEWED	王光云	2010-7-13	SCALE	——	UNIT mm
OVER 10	± 0.50	APPROVED	马建和	2010-7-13	PROJECTION		

COMAX 高铭电子（惠州）有限公司
Comax Electronics(Huizhou)Co.,Ltd.

ED37 版本:A01