Für diese Unterlage behalten wir uns alle Rechte vor, auch für den Fall der Patenterteilung oder Gebrauchsmustereintragung. Sie darf ohne unsere vorherige schriftliche Zustimmung weder vervielfältigt noch sonstwie benutzt, noch Dritten zugänglich gemacht werden.

Nur rot gestempelte oder auf Laufkarte gedruckte Dokumente unterliegen dem Änderungsdienst und sind zur Fertigung freigegeben.
Only red stamped or on jobcard printed documents are managed. These documents are approved for production.

All Rights reserved, including possible patents or trademarks. Documents shall not be provided to a third party or duplicated in any form without prior written permission.

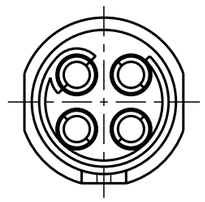

Nur Einsatz dargestellt !
view only insert !

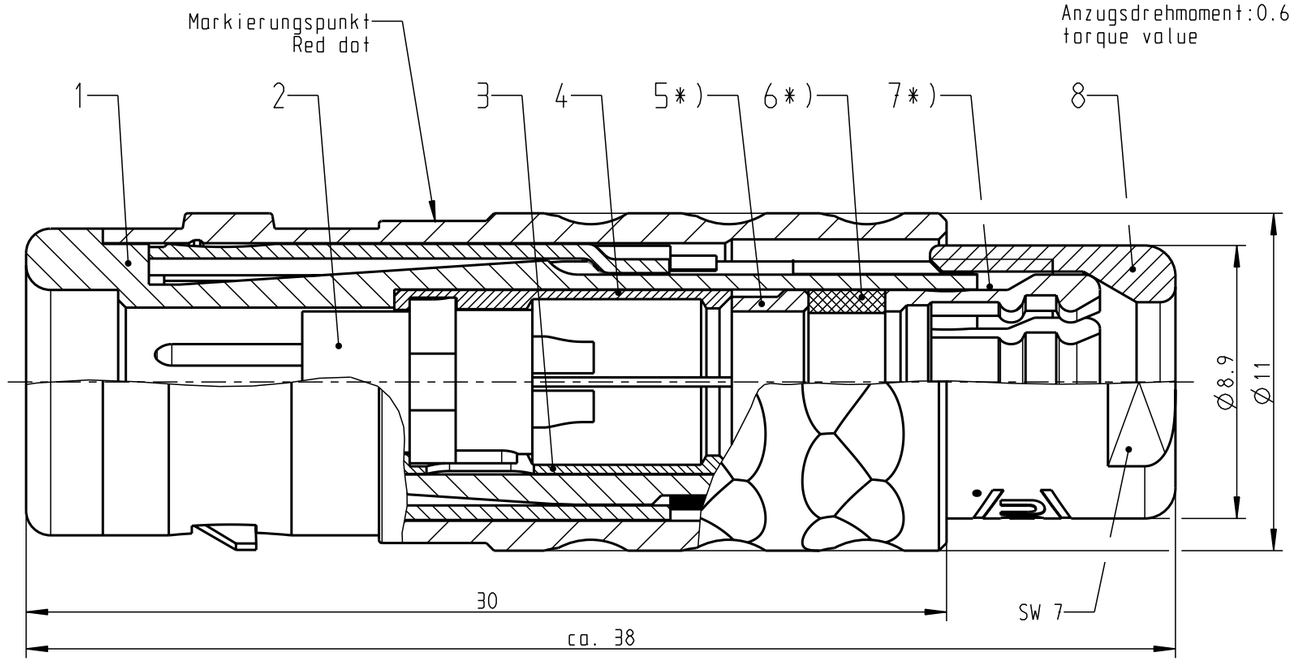

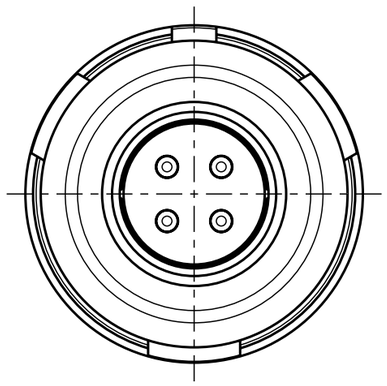

empfohlene Abisolierlänge/ recommended Cable Preparation

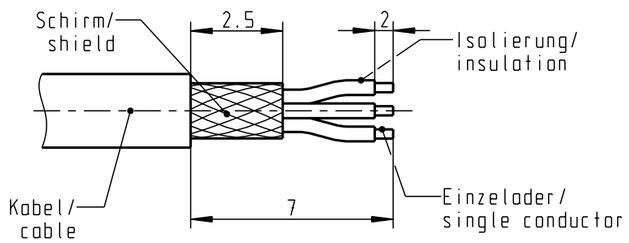

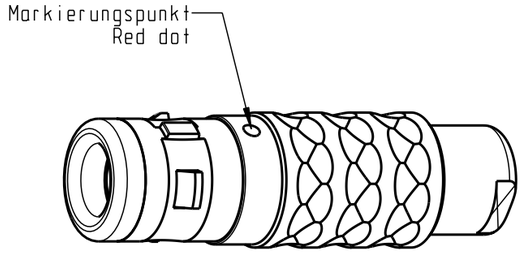

2:1

*) Darstellung nur Beispiel!
figure on only for example!

>1.5 - 2.0	S10K0C-P04MFG0-2000
>2.0 - 2.5	S10K0C-P04MFG0-2500
>2.5 - 3.0	S10K0C-P04MFG0-3000
>3.0 - 3.5	S10K0C-P04MFG0-3500
>3.5 - 4.0	S10K0C-P04MFG0-4000
>4.0 - 4.5	S10K0C-P04MFG0-4500
>4.5 - 5.0	S10K0C-P04MFG0-5000
KabelØ / CabelØ	Stecker / Plug

Technische Daten/Technical Data:

Werkstoffe/Materials:			
Gehäuse/Housing:	Cu-Legierung /Cu-alloy	KontaktØ/ContactØ:	Ø0.7 mm
Kontakte/Contacts:	Cu-Legierung /Cu-alloy	Anschluß/Termination:	0.38 mm²
Isolierkörper/Insulation Body:	PEEK	Löt/Solder	AWG 22
Oberflächen/Surfaces:		Prüfspannung/Test Voltage:	750 V AC
Gehäuse/Housing	matt verchromt matt chrome-plated	Strombelastung/Current Load: Einzelkontakte/single contacts	7 A
Kontakte/Contacts:	gal. Au		
Schutzart im gesteckten Zustand: /Protection Class in mated condition	IP 68		

Änd-zust.	Aend.-Mitt.	Datum	Name	Maße ohne Toleranzangabe nach mittel DIN ISO 2768	Rohteil:	Rohgew.:	PE-Modell-Nr.:
						CAD-Nr.: 00039831	Bl.:
				2008	Tag	Name	Benennung: Stecker cpl.
				Bearb.	11.09.	D.Stein	Maßstab: 5:1
				Gepr.			
				Norm.			
				otto dunkel gmbh		Zeichnungs Nr.: S10K0C-P04MFG0-..00	Vervielf. Pause
						Ersatz für:	Nr.

CAD: Pro/ENGINEER